Erstellt mit PdfEditor Testversion
www.pdfeditor.de

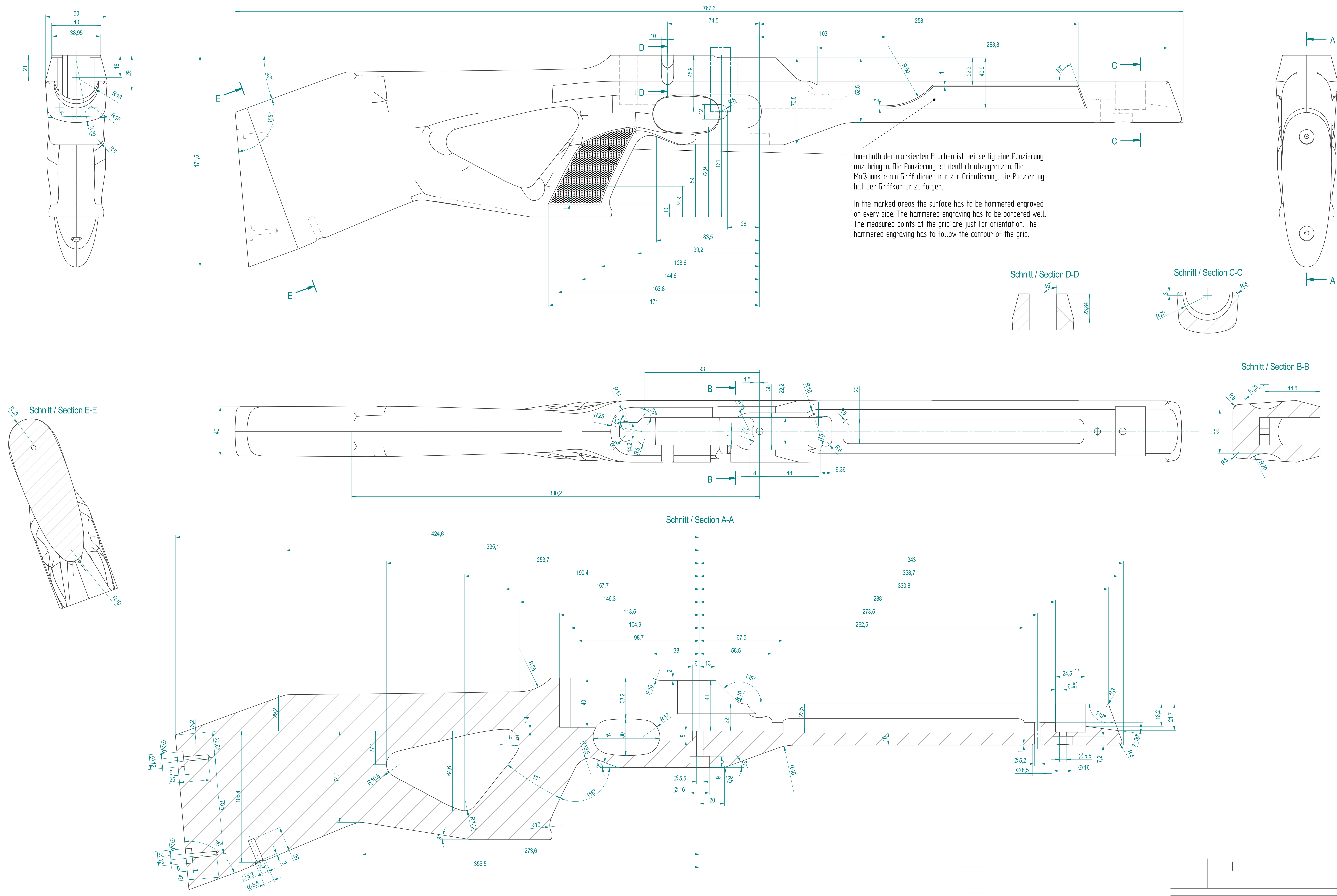

Zul. Abweichungen für Maße ohne Toleranzangabe nach DIN ISO 2768-1 "mittel"

Werte für Längenmaße Nennmaßbereich in mm					Werte für Winkel Nennmaßbereich in mm (Länge des kürzeren Schenkels)			
bis 6	über 6 bis 30	über 30 bis 120	über 120 bis 400	über 400 bis 1000	bis 10	über 10 bis 50	über 50 bis 120	über 120
±0.1	±0.2	±0.3	±0.5	±0.8	±1°	±30'	±20'	±10'

MED:17.02.2010
MAD:17.02.2010

Änderung	Datum	Name